5050

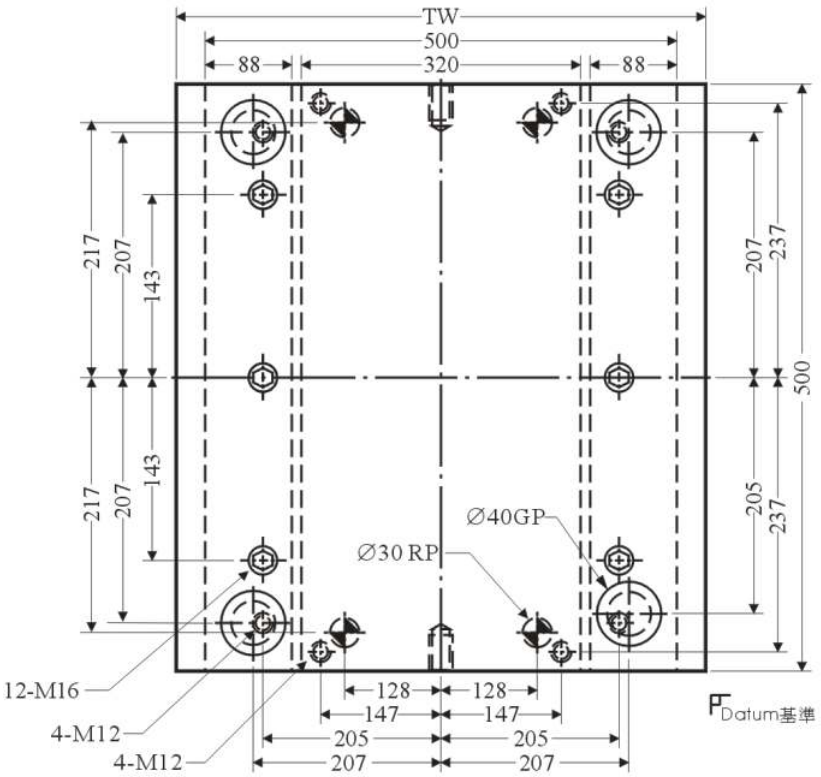

底面板闊度		TW
工字模	I TYPE	600
直身無面板	H TYPE	500
直身有面板	T TYPE	500

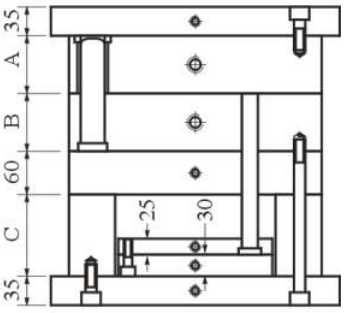

A TYPE

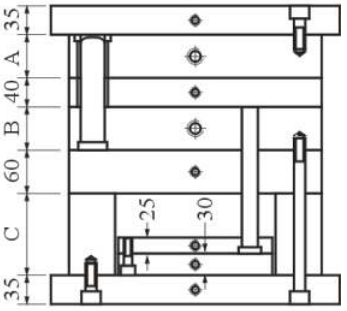

B TYPE

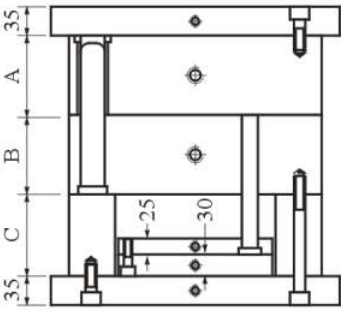

C TYPE

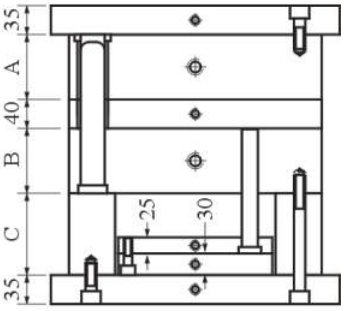

D TYPE

□□ 5050 □□□□

型號 Type	A	B	C	D
	I	H	T	

模胚尺寸及代號 Mould Base Size

A板Thickness B板Thickness	50	60	70	80	90	100	110	120	130	140	150	160	170	180

C 板 Height	120	140	160	180

導柱安裝方向 G.P. Position	
S	導柱裝在B板 G.P. Inserted To B Plate
Y	導柱裝在A板 G.P. Inserted To A Plate

※ 吊模孔尺寸詳見<吊模螺絲孔規格>.