4545

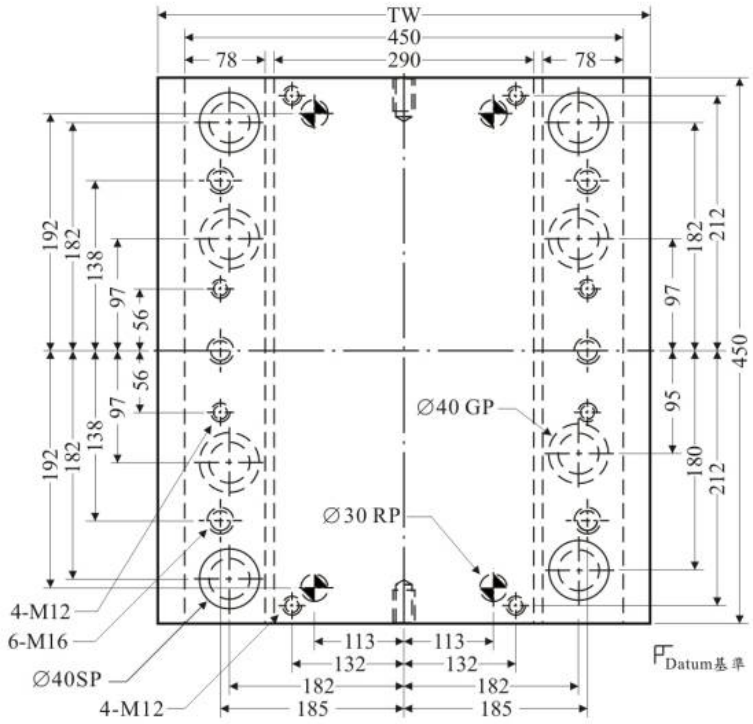

底面板闊度		TW
工字模	I TYPE	550
直身模	H TYPE	450

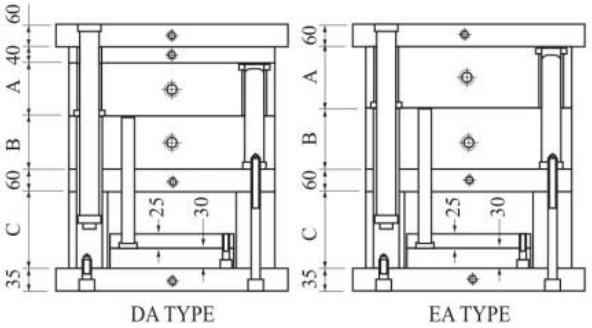

DA TYPE

EA TYPE

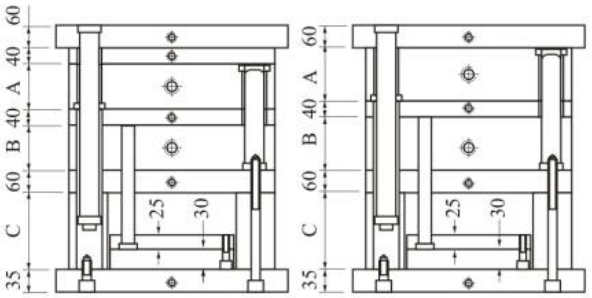

DB TYPE

EB TYPE

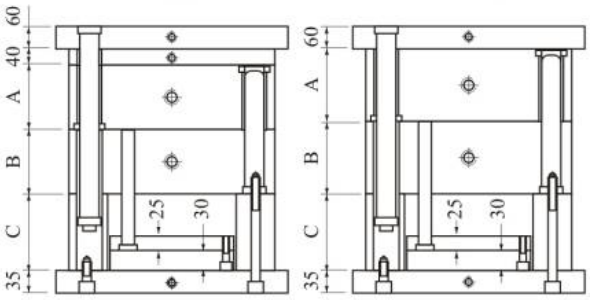

DC TYPE

EC TYPE

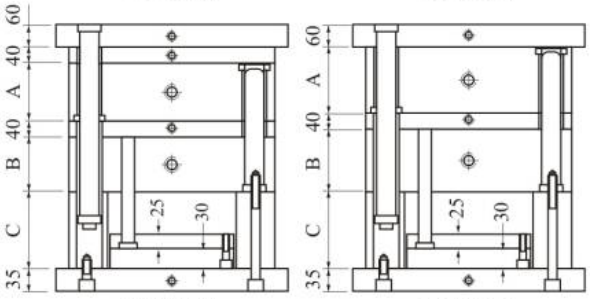

DD TYPE

ED TYPE

□□ 4545 □□□□□□

型號 Type	DA	DB	DC	DD	EA	EB	EC	ED
	I	H						

模胚尺寸及代號 Mould Base Size

A板Thickness B板Thickness	50	60	70	80	90	100	110	120	130	140	150	160	170	180

C 板 Height	120	140	160	180

導柱安裝方向 G.P. Position	
S	導柱裝在B板 G.P. Inserted To B Plate
Y	導柱裝在A板 G.P. Inserted To A Plate

拉桿位置 S.P. Position	
I	拉桿裝在內側 S.P. Inside
O	拉桿裝在外側 S.P. Outside

拉桿長度 S.P. Length

※ 吊模孔尺寸詳見<吊模螺絲孔規格>.